WYPOSAŻENIE

ŁAWKA Z OPARCIEM

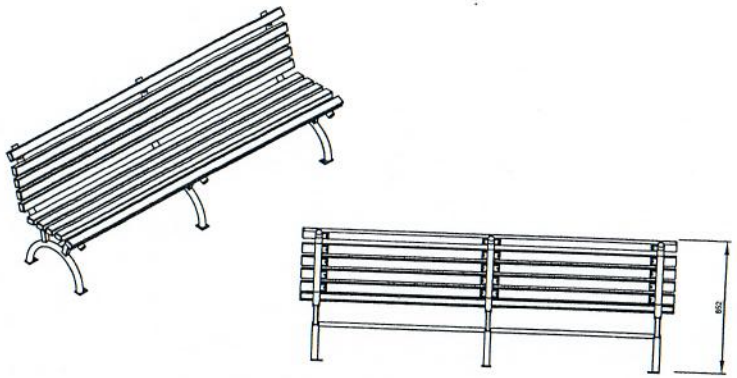

ORBITREK

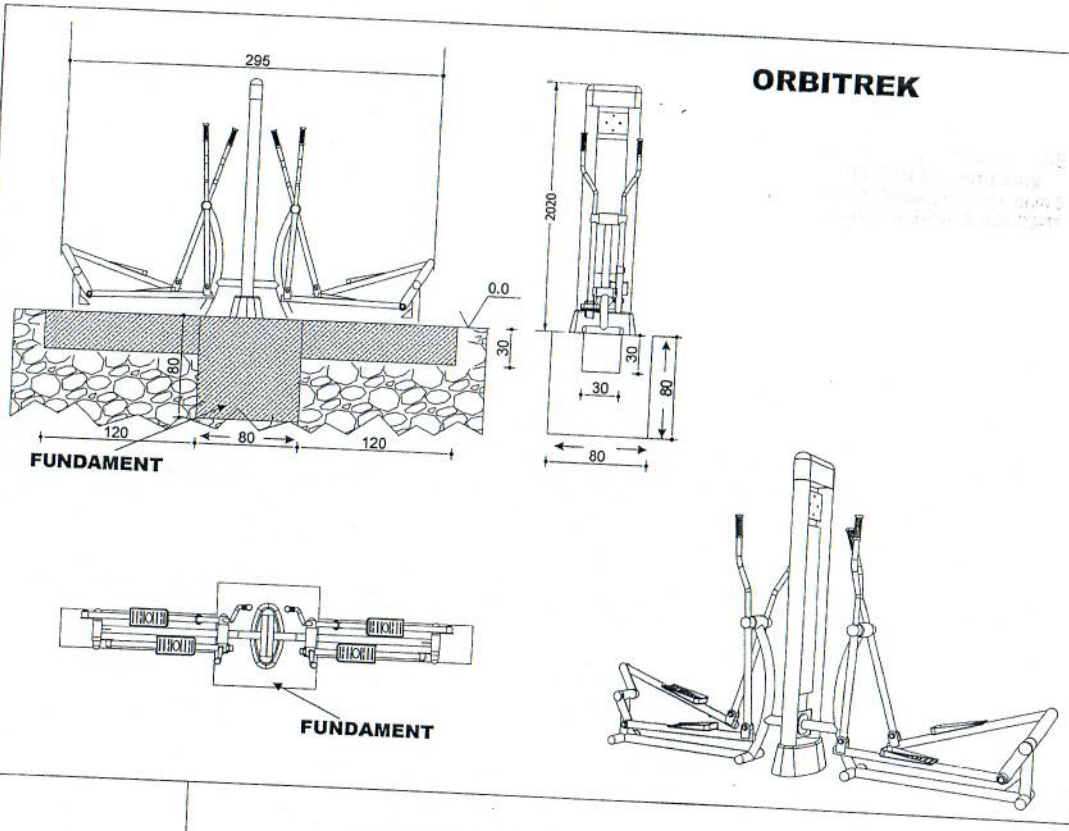

WIOŚLARZ

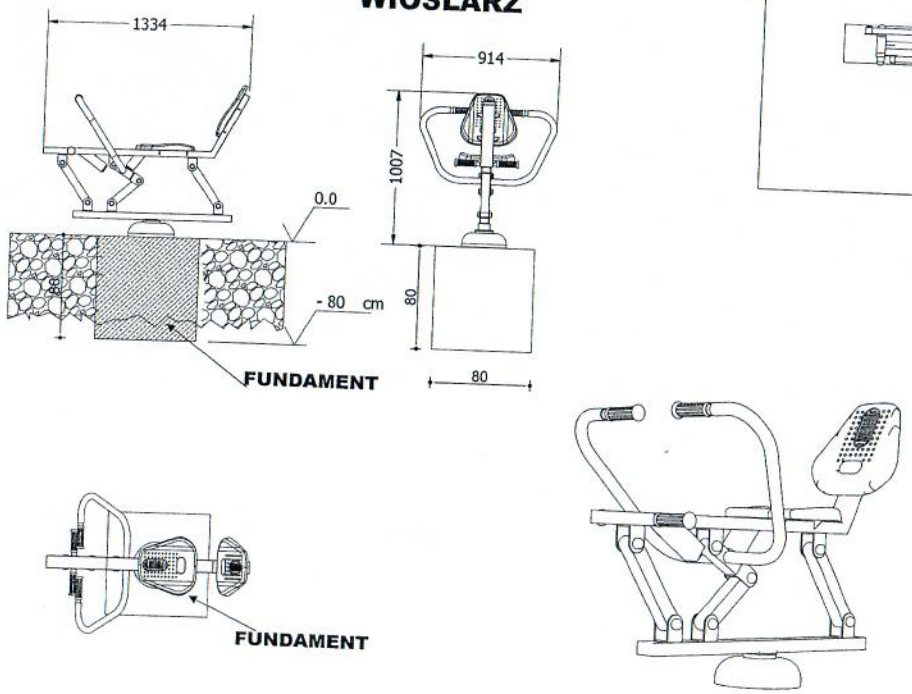

KOSZ STALOWY

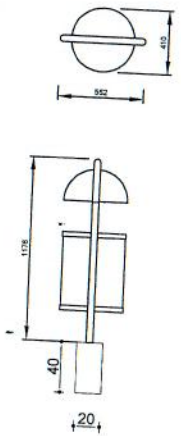

UWAGA:
Dopuszcza sięfundamentowanie na prefabrykacie betonowym zgodnie z instrukcją producenta.

Nazwa	Otwarte Strefy Aktywności
Inwestor	Ośrodek Szkolno-Wychowawczy im. Janusza Korczaka
Adres	ul. Słowackiego 16, 06-500 Mława
Tytuł	Fundamentowanie urządzeń
Skala	
Projektant	mgr inż. Piotr Siudak UPRAWNIENIA BUDOWLANE DO KIEROWANIA ROBOTAMI BUDOWLANYMI W ZAKRESIE SPECJALNOŚCI KONSTRUKCYJNO BUDOWLANEJ Wa-0270/00
Data: 02.02.2018	Rys. 3